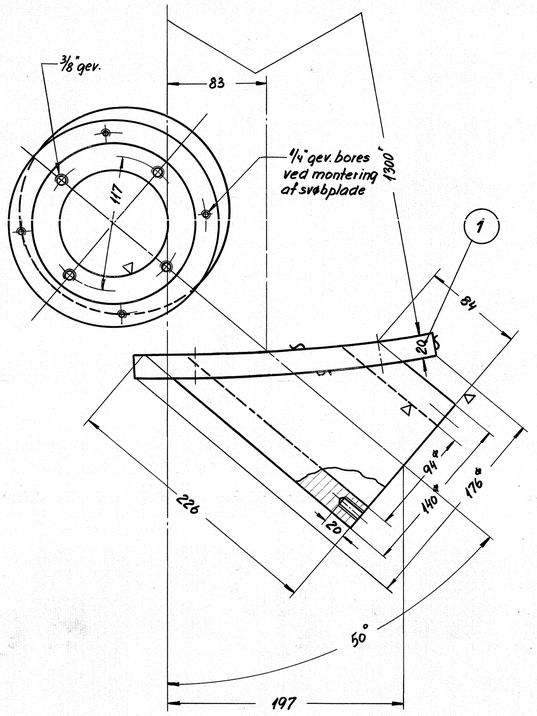

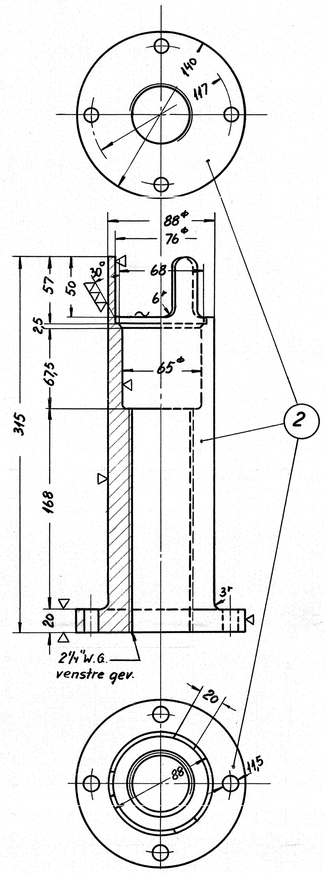

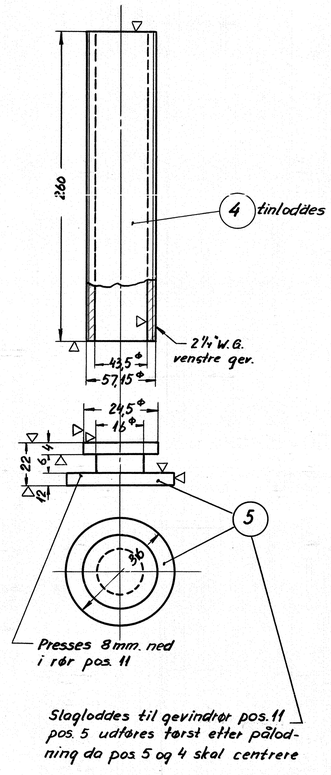

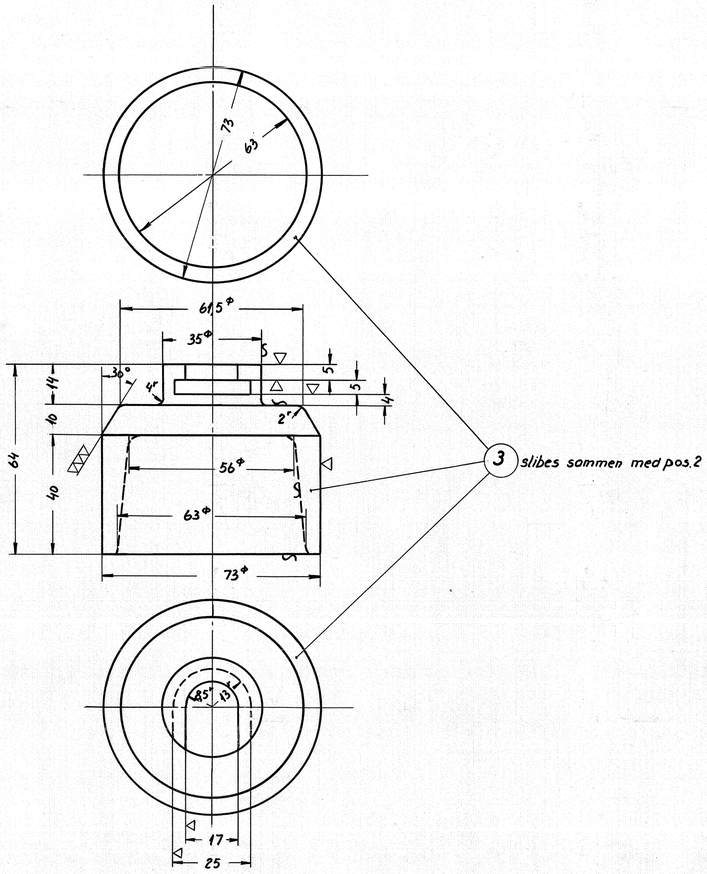

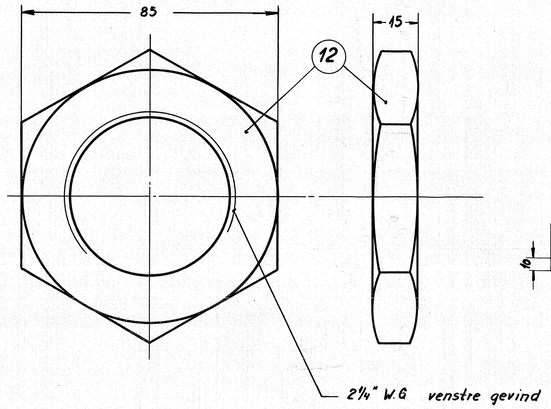

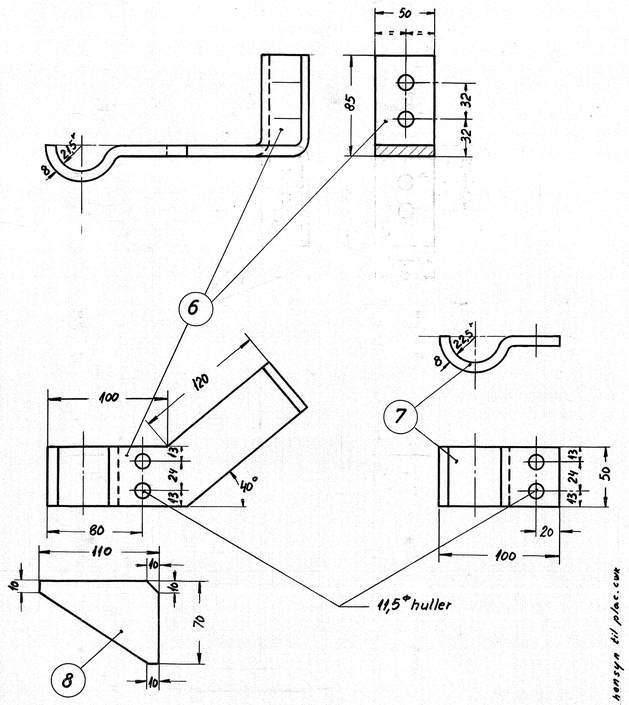

Ang. placering se tegn. 18W-16.056.

Stk.	Betegnelse	Pos.	Materiale kvalitet	Model nr. eller materiale størrelse	rå vægt/stk.	færdig vægt/stk.
1	gummipakning 140 ø × 1,5	20	gummi	150 × 150 × 1,5		
4	fjederskive 1/4"	19	fj. stål	magasin		
4	fjederskive 3/8"	18	fj. stål	"		
4	skrue m. seksk. hoved 1/4" × 10	17	st. 34	"		
2	bolt 3/8" × 30	16	"	"		
2	bolt 3/8" × 25	15	"	"		
4	møtrik, sort 3/8"	14	st. 34	magasin		
4	tapskrue 3/8" × 45 n.bl. 272	13	blank st. 34	10 ø × 240		
2	møtrik blk. 2 1/4" W.G. h = 15	12	st. 34	100 ø × 60		
1	gevindrør 1 1/4" × 3,25 DS 540	11	st. 00.29	l = 810		
4	ribbe 16 ø × 54	10	st. 00	16 ø × 770		
1	håndhjul 16 ø × 503	9	"			
1	ribbe Hj. 100 × 6,5 × 70	8	"	Hj. 100 × 6,5 × 80		
1	rørholder Hj. 50 × 8 × 150	7	"	Hj. 50 × 8 × 570		
1	rørholder Hj. 50 × 8 × 400	6	st. 00			
1	tap 36 ø × 22	5	rustfast stål	38 ø × 35		
1	langgevind 2 1/4" W.G. × 260	4	muntz metal	60 ø × 270		
1	ventilkegle 73 ø × 64	3	hane-bronce	18W - 16.057/3		
1	ventilhus 140 ø × 315	2	hane bronce	18W - 16.057/2		
1	studs 190 ø × 246	1	alumi-nium	18W - 16.057/1		

Tegn.	F.W. 29-7-53	Rer.	Afd.	Målestok: 1:2,5, 1:1
Kalk.	A.S 31-3-54	Norm.	Dato	

Dato	Rettelse		Indeks
28/8-53	Pos. 12 ændret	F.W.	a
20/1-54	pos. 2 sædet formindsket, større udboring		b
16/3-54	materialet pos. 6-7 ændr. fra 620 til 770		c

Anvendelse: Diesel-el. 500/550 hk. motorvogn.

Tegningens benævnelse: Dele til indbygning af brand-ventil i kedelvandsbeholder.

FRICHS

Stykliste nr. 13448

Tegningens nummer 18W-16.057.

Indeks: a e

e: 26-5-54 pos 5 og 8 ændret af hensyn til plac. cw
d: 14-5-54 ny tegning F.W.